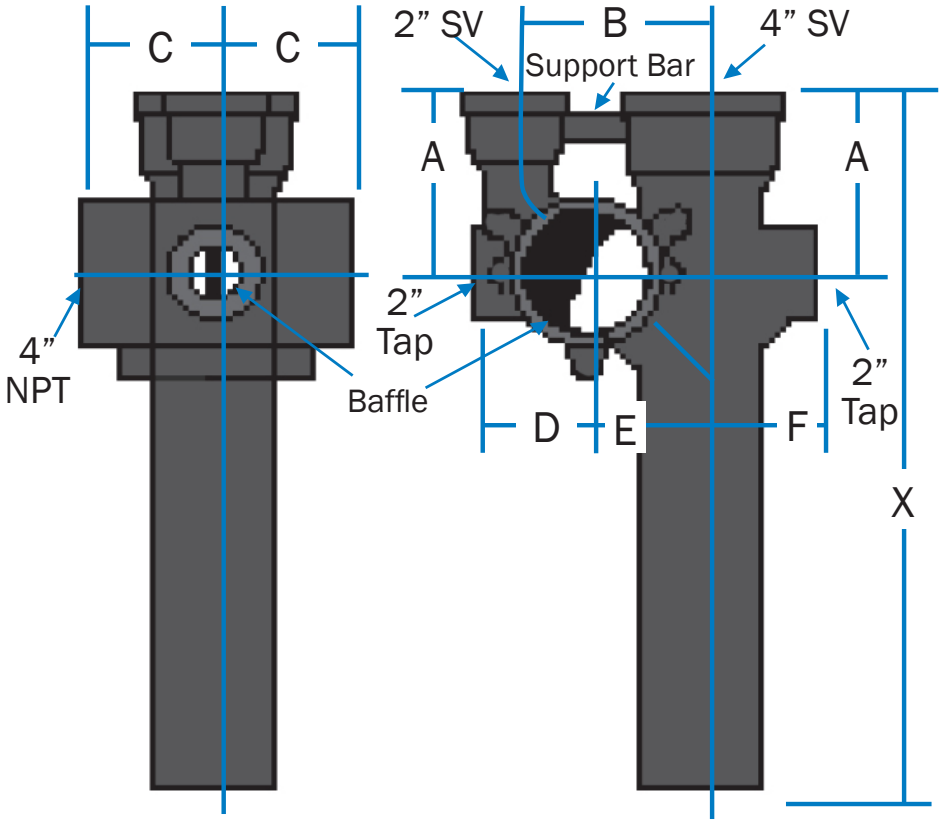
C
C
2” SV
B
4” SV
Support Bar
A
A
2”
Tap
4”
NPT
Baffle
D
E
F
2”
Tap
X

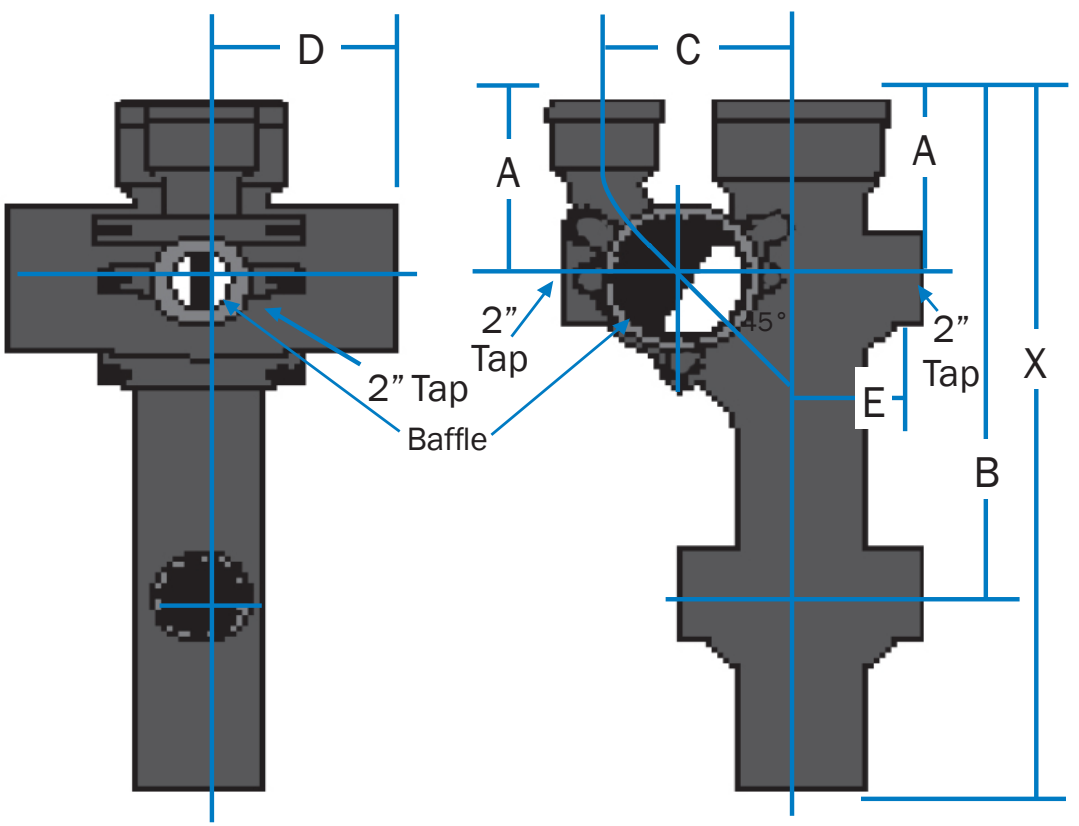
D
C
A
A
2”
Tap
45°
2” Tap
Baffle
2”
Tap
X
E
B